HYUNDAI

Quality home appliances
HSV100718

MANUALE UTENTE
Handheld Cyclone Vacuum Cleaner 600W

INTRODUZIONE

L'aspirapolvere portatile Hyundai da 600 W con tecnologia ciclonica è fornito con un pratico sistema di montaggio a parete e un set di spazzole. L'apparecchio offre un'estrema facilità di utilizzo e rappresenta un alleato ideale per le pulizie domestiche. Leggere attentamente il presente manuale per comprendere il funzionamento dell'apparecchio.

UTILIZZO DELL'ASPIRAPOLVERE

1. Srotolare completamente il cavo di alimentazione prima di collegarlo a una presa di corrente per evitare il rischio di fusione dovuto al surriscaldamento causato dall'induzione elettromagnetica.
2. Regolare la spazzola e il corpo dell'apparecchio ruotando il tubo telescopico o la spazzola in posizione corretta e accendere l'aspirapolvere.
3. Premere l'interruttore di accensione/spegnimento per spegnere l'aspirapolvere. Scollegare il cavo dalla presa e conservare l'aspirapolvere.

DESCRIZIONE DEI COMPONENTI

A. Staffa per il montaggio a parete
B. Pulsante di accensione/spegnimento
C. Manico
D. Tubo telescopico
E. Cassetto della polvere
F. Spazzola per pavimenti
G. Utensile della spazzola
H. Utensile per fessure

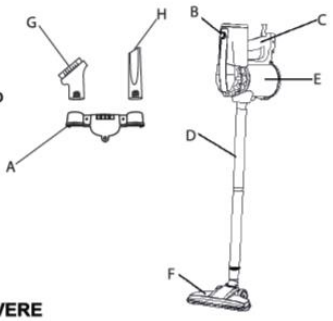

MANUTENZIONE DELL'ASPIRAPOLVERE

1. Prima di avviare le operazioni di pulizia, scollegare la spina dalla presa di corrente.
2. Rimuovere l'alloggiamento del filtro e il filtro e pulire il cassetto della polvere con un panno asciutto.

Svuotare e pulire il cassetto della polvere

1. Aprire il cassetto della polvere sopra la pattumiera
2. Rimuovere l'alloggiamento del filtro e il filtro per pulire l'interno del cassetto della polvere
3. Rimuovere la polvere dall'alloggiamento del filtro

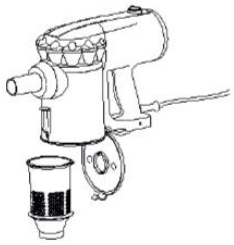

Pulizia del filtro

1. Rimuovere il filtro se sporco.
2. Pulirlo sotto l'acqua corrente.
3. Lasciarlo asciugare naturalmente prima di riposizionarlo nel cassetto della polvere.

Non rimuovere la spina tirando il cavo o l'apparecchio stesso.

Non accendere l'apparecchio il cavo di alimentazione

Non ostruire la presa d'aria o sfiato di uscita

CONSERVARE QUESTO MANUALE DI ISTRUZIONI PER RIFERIMENTO IN QUANTO CONTIENE INFORMAZIONI IMPORTANTI.

PER DOMANDE O SUPPORTO NON ESITATE A CONTATTARCI A:

NL / EN - support@alleenonline.nl
BE / FR - support@alleenonline.be

Non utilizzare l'aspirapolvere fuori o su superfici bagnate

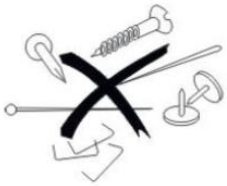

Non utilizzare l'aspirapolvere per aspirare noodles, spilli o altri oggetti appuntiti.

ATTENZIONE:

- Prima di utilizzare l'aspirapolvere, controllare che il cavo non sia danneggiato. Per evitare situazioni di pericolo, far sostituire il cavo di danneggiato da un addetto all'assistenza o un tecnico qualificato.
- In caso di inutilizzo dell'apparecchio e prima di avviare le operazioni di pulizia o manutenzione, scollegare la spina dalla presa di corrente.
- Rimuovere la spina dalla presa di corrente prima di aprire il dispositivo.
- Non utilizzare alcol denaturato o altri solventi per pulire l'apparecchio.
- Non utilizzare l'apparecchio per aspirare liquidi.
- Non lasciare incustodito il prodotto durante il funzionamento.
- Tenere il dispositivo fuori dalla portata di bambini e persone invalide.
- Non accendere il dispositivo in caso di guasto.
- Per le riparazioni o gli accessori contattare il rivenditore o un Centro assistenza autorizzato.
- Questo apparecchio può essere utilizzato da bambini dagli 8 anni in su e individui con ridotte capacità fisiche, sensoriali o mentali, ovvero persone prive di esperienza o conoscenza, solo se supervisionate o istruite sull'utilizzo sicuro del dispositivo e consapevoli dei possibili rischi.
- Impedire ai bambini di giocare con il dispositivo.
- Le operazioni di pulizia e di manutenzione ordinaria potranno essere eseguite dai bambini solo se supervisionati da un adulto.
- Non utilizzare l'apparecchio per aspirare fiammiferi accesi, mozziconi di sigarette e ceneri calde.
- Utilizzare l'aspirapolvere unicamente in base a quanto descritto nel presente manuale o consigliato dall'helpdesk di Hyundai.

SPECIFICHE TECNICHE:

Potenza motore:	Tecnologia ciclonica da 600 watt
Filtro:	Igienico HEPA
Spazzola per pavimenti:	Elevata potenza di aspirazione
Capacità cassetto della polvere:	0,5 litri
Lunghezza del cavo:	5 metri
Dimensioni del corpo principale:	32,5 cm x 13,5 cm x 23,2 cm
Tipo di tubo:	Telescopico
Lunghezza del tubo:	44 cm - 70 cm
Materiale del tubo:	Alluminio
Tensione:	220 ~ 240 V
Livello di rumorosità:	≤ 80 dB
Potenza di aspirazione:	Interruttore di circuito ≥14,9 Kpa
Accessori:	Staffa per montaggio a parete, spazzola e ugello per fessure
Classe di efficienza energetica:	ERP II A+

RoHS CE

© 2019 The Investment Company Europe B.V.
I logo Hyundai sono marchi commerciali di Hyundai Corporation, Corea
Concesso in licenza a The Investment Company Europe B.V. Tutti i diritti riservati.

Distribuito / importato da The Investment Company Europe B.V. Sviluppato esclusivamente per le vendite nei Paesi Bassi, Belgio e Lussemburgo.

IN ATTESA DI BREVETTO

La grafica e il design di questo pacchetto sono protetti dalla legge europea sul copyright e non possono essere riprodotti, distribuiti, visualizzati, pubblicati o utilizzati per qualsiasi scopo senza previa autorizzazione scritta. Non è consentito alterare o riprodurre marchi o diritti di copyright da questo pacchetto.

Autorizzato dalla HYUNDAI Corporation, Corea

HYUNDAI

Quality home appliances
HSV100718

MANUAL DE USUARIO
Handheld Cyclone Vacuum Cleaner 600W

INTRODUCCIÓN

La aspiradora escoba ciclónica Hyundai de 600 W se suministra con un soporte de pared que puede montarse con facilidad y un juego de cepillos. Esta aspiradora es fácil de usar y le ayudará a mantener limpio su hogar. Lea atentamente el manual para aprender a usar la aspiradora.

INSTRUCCIONES DE USO DE LA ASPIRADORA

1. Desenrolle por completo el cable de alimentación antes de enchufarlo en una toma de corriente, para evitar que se funda debido al sobrecalentamiento originado por la inducción electromagnética.
2. Ajuste el cepillo y el cuerpo de la aspiradora girando el tubo telescópico o el cepillo hasta que quede situado en la posición correcta; después, encienda la aspiradora.
3. Pulse el interruptor de encendido/apagado para apagar la aspiradora. Desconecte el cable de la toma de corriente y guarde la aspiradora.

DESCRIPCIÓN DE LOS COMPONENTES

A. Soporte de pared
B. Botón de encendido/apagado
C. Asidero
D. Tubo telescópico
E. Compartimento del depósito de polvo
F. Cepillo para el suelo
G. Cepillo multiusos
H. Boquilla estrecha

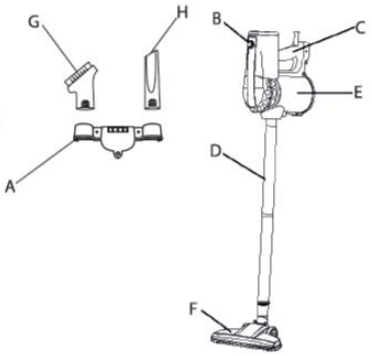

MANTENIMIENTO DE LA ASPIRADORA

1. Desenchufe el aparato de la toma de corriente antes de limpiarlo.
2. Extraiga el depósito de polvo y el filtro, y limpie el compartimento con un paño seco.

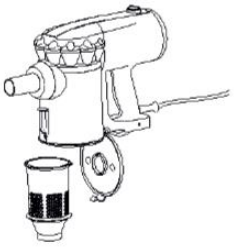

Vaciado y limpieza del compartimento del depósito de polvo

1. Abra el compartimento del depósito de polvo encima de un cubo de basura.
2. Extraiga el depósito de polvo y el filtro, y deposite el polvo en el cubo de basura.
3. Limpie el polvo del interior del compartimento del depósito de polvo.

No quite el enchufe tirando del cable o del propio aparato.

No haga funcionar el aparato sobre el cable de alimentación

No obstruya la toma de aire. o salida de ventilación

Limpieza del filtro

1. Si el filtro está sucio, extráigalo.
2. Limpie el filtro bajo el grifo.
3. Deje secar el filtro al aire antes de volver a colocarlo en el compartimento del depósito de polvo.

GUARDE ESTE MANUAL DE INSTRUCCIONES PARA OBTENER UNA REFERENCIA, CUANDO CONTIENE INFORMACIÓN IMPORTANTE.

PARA PREGUNTAS O SOPORTE POR FAVOR CONTÁCTENOS EN:

NL / EN - support@alleenonline.nl
BE / FR - support@alleenonline.be

No utilice la aspiradora al aire libre o en superficies mojadas

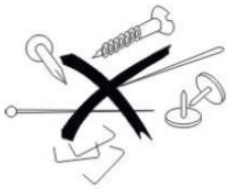

No utilice la aspiradora para aspirar fideos, alfileres u otros objetos afilados.

ATENCIÓN:

- Revise el cable en busca de posibles daños antes de usar la aspiradora. Si el cable resulta dañado, deberán sustituirlo el centro de servicio del fabricante o un técnico cualificado para evitar situaciones peligrosas.
- Desenchufe siempre el aparato de la toma de corriente cuando no lo esté utilizando, así como antes de limpiarlo o llevar a cabo tareas de mantenimiento.
- Desconecte siempre el enchufe de la toma de corriente antes de abrir el aparato.
- No utilice nunca alcohol desnaturalizado u otros disolventes para limpiar el aparato.
- No utilice el aparato para aspirar líquidos.
- No deje el aparato funcionando sin vigilancia cuando esté encendido.
- Mantenga el aparato fuera del alcance de los niños y las personas enfermas.
- No encienda el aparato si presenta cualquier tipo de signo de daños.
- Si necesita reparar el aparato o comprar accesorios, póngase en contacto con un distribuidor o un centro de servicio autorizado.
- Este aparato pueden utilizarlo niños con una edad mínima de 8 años y personas con capacidades físicas, sensoriales o mentales disminuidas o que carezcan del conocimiento y la experiencia necesarios, siempre que cuenten con alguien que les vigile o proporcione instrucciones sobre el uso seguro del aparato y comprendan los peligros asociados.
- Los niños no deben utilizar nunca el aparato a modo de juguete.
- Asimismo, los niños no deben realizar la limpieza ni el mantenimiento del aparato salvo que lo hagan vigilados por un adulto.
- No use el aparato para aspirar cerillas encendidas, colillas ni ceniza caliente.
- Utilice la aspiradora únicamente de la forma descrita en este manual o recomendada por el servicio de atención al cliente de Hyundai.

- No use el aparato para aspirar cerillas encendidas, colillas ni ceniza caliente.
- Utilice la aspiradora únicamente de la forma descrita en este manual o recomendada por el servicio de atención al cliente de Hyundai.

ESPECIFICACIONES TÉCNICAS:

Potencia del motor ciclónico:	600 W
Filtro:	Filtro HEPA higiénico
Cepillo para el suelo:	Cepillo que permite una alta potencia de aspiración
Capacidad del depósito de polvo:	0,5 litros
Longitud del cable:	5 metros
Dimensiones del cuerpo principal:	32,5 x 13,5 x 23,2 cm
Tipo de tubo:	Telescópico
Longitud del tubo:	44-70 cm
Material del tubo:	Aluminio
Tensión:	220/240 V
Ruido:	≤ 80 dB
Potencia de vacío:	≥ 14,9 kPa (disyuntor)
Accesorios:	Soporte de pared, cepillo multiusos y boquilla estrecha
Clase de eficiencia energética:	II A+ (ErP)

RoHS CE

© 2019 The Investment Company Europe B.V.
Los logotipos de Hyundai son marcas registradas de Hyundai Corporation, Corea
Licenciado a The Investment Company Europe B.V. Todos los derechos reservados.

Distribuido / importado por The Investment Company Europe B.V. Desarrollado exclusivamente para ventas en los Países Bajos, Bélgica y Luxemburgo.

PATENTE PENDIENTE

La obra de arte y el diseño de este paquete están protegidos por la ley europea de derechos de autor y no pueden ser reproducidos, distribuidos, exhibidos, publicados o utilizados para ningún propósito sin el permiso previo por escrito. No está permitido alterar o reproducir ninguna marca registrada o aviso de copyright de este paquete.

Licenciado por HYUNDAI Corporation, Corea